PARVA
SOROZAT

BIASI

PARVA R FALIKAZÁNOK FŰTÉSI CÉLRA

Kéményes: Parva ...AR
Zárt égésterű: Parva ...SR

Ionizációs lángőrzés, elektronikus gyújtás

Modulációs lángszabályozás

24/28 kW — 24 kW és 28 kW teljesítmény

Csak fűtési célra

CE 0694

TERMIKUS JELLEMZŐK

		24AR	24SR	28SR
Névleges hőterhelés	kW	26,6	26,6	31,1
Minimum hőterhelés	kW	11,0	11,0	13,0
Névleges hasznos hőteljesítmény	kW	24,0	24,3	28,4
Minimum hőteljesítmény	kW	9,3	9,1	10,8
Fűtés min/max hőmérséklete	°C	38-85	38-85	38-85

HIDRAULIKUS JELLEMZŐK

Fűtés min/max nyomás	kPa	30-300	30-300	30-300
	bar	0,3-3	0,3-3	0,3-3
Tágulási tartály térfogata	l	7	7	7
Maradék szállítómagasság	kPa	27	27	27
(1000 liter/h esetén)	bar	0,27	0,27	0,27

ELEKTROMOS JELLEMZŐK

Névleges feszültség	V~	220-240	220-240	220-240
Áramfelvétel	A	0,45	0,7	0,6
Felvett teljesítmény	W	95	150	170
Védettségi fokozat		IPX0D	IPX4D	IPX4D
Érintésvédelmi osztály		I	I	I

TÜZELÉSTECHNIKAI HATÁSFOK

		24AR	24SR	28SR
100% terhelésnél	%	90,2	91,3	91,2
30% terhelésnél	%	86,4	87,0	87,2

HŐVESZTESÉGEK

Kéményveszteség működő égő esetén	%	7,8	7,5	7,5
Kéményveszteség nem működő égő esetén	%	0,2	0,2	0,2
Sugárzási veszteség	%	2,0	1,2	2,1

AZ ÉGÉS JELLEMZŐI

	24AR		24SR		28SR	
	nom.	min.	nom.	min.	nom.	min.
Égés hatásfoka η_c %	92,2	90,4	92,5	88,4	92,5	87,4
Égéstermék összetétele CO_2 %	5,1	2,4	7,0	2,7	6,3	2,5
Égéstermék összetétele O_2 %	11,8	16,7	8,4	16,2	9,7	16,5
Max. égéstermékterhelés a kimenetnél kg/s	0,0204	0,0172	0,0153	0,0154	0,0196	0,0196
Max. levegőterhelés a bemenetnél kg/s	0,0199	0,0170	0,0147	0,0152	0,0190	0,0193
Égéstermék kilépési hőmérséklet a kazánnál C°	115	85	145	110	165	120

A Biasi Parva 28SR falikazán 120 literes Geyser közvetett fűtésű használati-melegvíz tárolóval

▲

Használati-melegvíz mennyiség az első 10 perc alatt 22,4 liter/perc (Δt 30°C)

Használati-melegvíz mennyiség folyamatos melegvíz vételezés mellett 13,1 liter/perc (Δt 30°C)

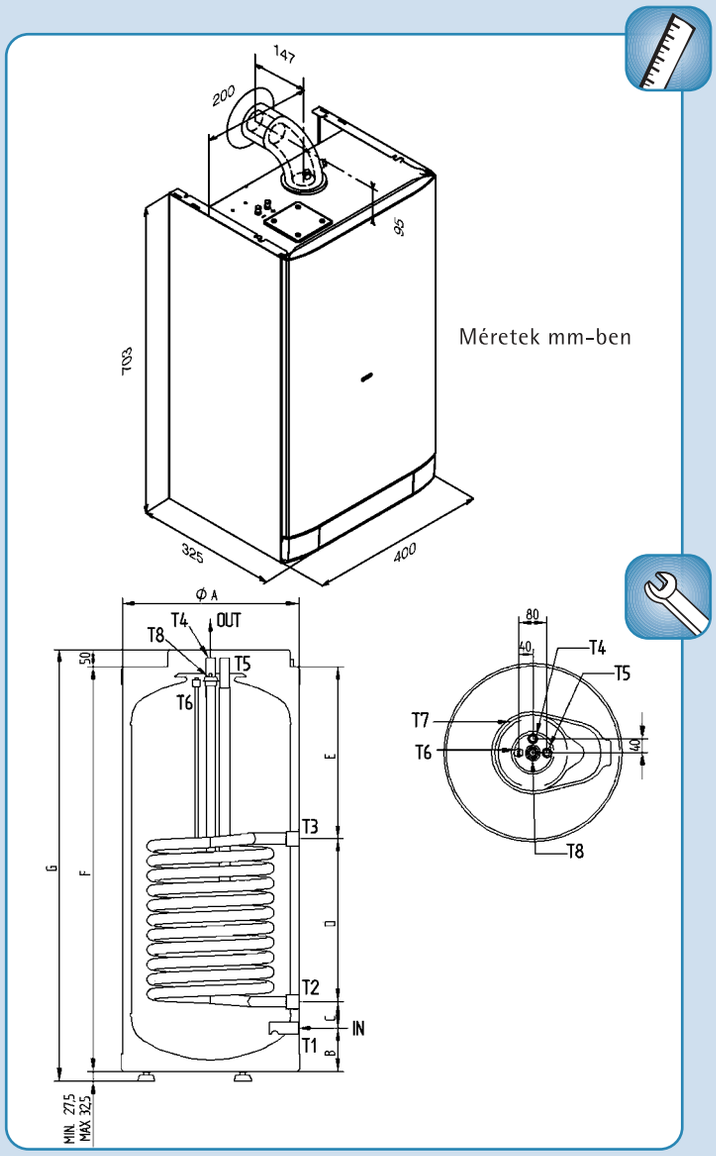

CSATLAKOZÁSI GÁZNYOMÁS ÉS GÁZFOGYASZTÁS ÉRTÉKEK

		24 kW	28 kW
Földgáz	Pa-mbar	2000-20	
Névleges földgáz fogyasztás	m^3/h	2,82	3,29
Butángáz	Pa-mbar	2900-29	
Névleges butángáz fogyasztás	kg/h	2,09	2,45
Propángáz	Pa-mbar	3700-37	
Névleges propángáz fogyasztás	kg/h	2,07	2,41

FŐ MŰSZAKI JELLEMZŐK

NAGY TELJESÍTMÉNYŰ PRIMER HŐCSERÉLŐ
Az ovális szárnyas dupla keringető hőcserélőt szilikonos korrózió gátló festék borítja.
SZERELŐKÉSZLET TELESZKÓPOS GYORSCSATLAKOZÓKKAL ÉS CSAPOKKAL
VEZÉRLŐPANEL
ÖNDIAGNOSZTIZÁLÁS HÁROM KIJELZŐVEL
MIKROPROCESSZOROS ELEKTRONIKUS KÁRTYA
Az új generációhoz tartozó elektronikus kártya lehetővé teszi az alábbi funkciók kezelését:
A. KERINGETŐ SZIVATTYÚ BERAGADÁSA ELLENI VÉDELEM
B. HIBAKERESŐ KIJELZŐK: rendellenes működés/leállás felismeréséhez
C. ELEKTRONIKUS GYÚJTÁS ÉS FOLYAMATOS LÁNGMODULÁCIÓ
D. INDÍTÁSI ÉGŐNYOMÁS SZABÁLYOZÁSA: csendes üzem

BIZTONSÁG
- védelem vízhiány ellen
- felső hőmérséklet korlátozó
- égéstermék-eltávolítás figyelése

Az Ön Biasi-partnere

MÉRETEK ÉS SÚLY

		24AR	24SR	28SR
Súly	kg	31	36	39
Magasság-Szélesség-Mélység	mm	703x400x325		

MINŐSÉGI TANUSÍTVÁNY

Kategória	II_{2H3+}
Típus	B_{11BS} (24AR)
Típus	C_{12} C_{32} C_{42} C_{52} (24/28SR)

BIASI S.p.A.
37135 VERONA (Italy) - Via Leopoldo Biasi,1
Tel. 045.80.90.111 Fax 045.80.90.333
info@biasi.it - www.biasi.it

Jelen termékismerteto˝ tájékoztató jellegu˝, a pontos specifikációkat, magyarázatokat az egyes termékek gépkönyvei tartalmazzák.
Ha kérdése van, kérje az Ônhöz legközelebb eso˝ Biasi-partner segítségét.

Cod. D445 - 25000404 - Unigraf snc (VR)